ИНСТРУКЦИЯ ПО СБОРКЕ МЕБЕЛИ

Кровать угловая базовой комплектации

С правым расположением угла (P)

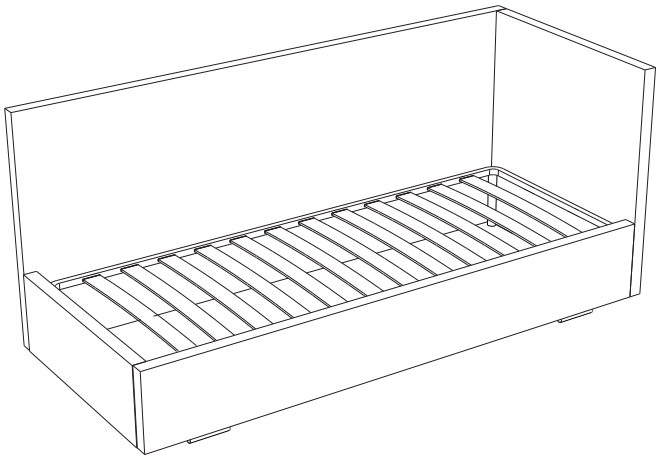

С левым расположением угла (L)

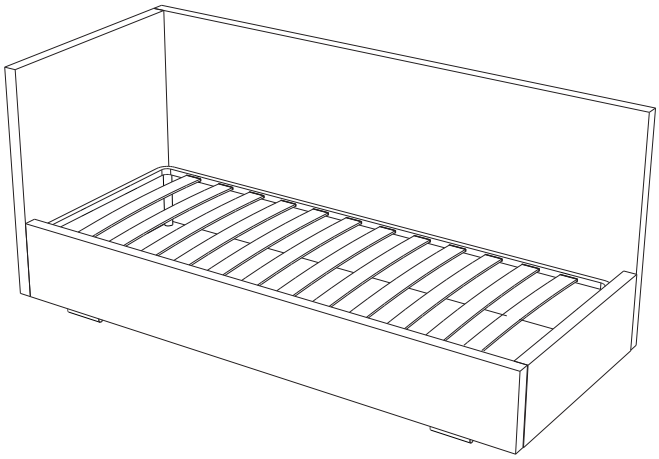

Изготовитель: ООО «Литвуд»
Кровать соответствует ТР ТС 025/2012, Гост 19917-2014

версия №1 от 11.12.2017

Комплектовочная ведомость кровати

Упаковка	Деталь	Номер детали	Наименование	Количество
Кровать Упаковка №1		*К01*	*Спинка большая*	1
Кровать Упаковка №2		*К10*	*Спинка малая*	1
			Паспорт изделия	1
Кровать Упаковка №3		*К02*	*Царга длинная*	1
		К11	*Царга короткая*	1
			Инструкция по сборке	1
		КФ01	*Винт М6х20*	12
		КФ10	*Винт М6х70 потай*	2
		КФ21	*Уголок 30х52L-200*	4
		КФ27	*Заглушка*	2
		КФ08	*Саморез 3,8х32*	4
		КФ26	*Ножка для кроватей металлическая D25*	2
Пакет с фурнитурой Упаковка №4		*Р05*	*Полка*	2
		РФ09	*Резиновый демпфер*	2
		РФ02	*Винт М8х50*	4
Решетка Упаковка №4		*Р06*	*Рама*	1

Перед сборкой:

1) **Проверьте вид и целостность деталей в упаковке**! Претензии по их повреждению принимаются только у изделий БЕЗ следов сборки.
2) **Сохраните упаковку и инструкцию до окончания сборки!** При выявлении в процессе сборки брака и некомплектности изделия необходимо сохранять упаковку до момента выезда к Вам представителя торговой компании.
3) **Проверьте количество деталей и фурнитуры по перечню.** Предприятие-изготовитель оставляет за собой право вносить конструктивные изменения в изделие, заменять фурнитуру и метизы на аналогичные, не ухудшающие внешний вид и не влияющие на функциональные свойства изделия. При недокомплекте или поломке, обведите номер отсутствующей детали и сообщите в магазин для её замены.
4) **Соблюдайте порядок сборки, данный в этой инструкции**! При несоблюдении инструкций по сборке и эксплуатации с компании-производителя снимаются гарантийные обязательства.
5) **Для установки кровати выбирайте ровный участок пола**! При искривлениях пола возможны отклонения в работе механизма трансформации кровати, перекосы формы изделия.
6) **Проводите сборку кровати вдвоём. Перемещайте все детали бережно, без рывков, укладывайте устойчиво, избегайте их падений и ударов!**
7) **Передвигайте мебель и её детали, только слегка приподнимая.** Это позволит исключить деформации и поломки.

Для сборки вам понадобятся:

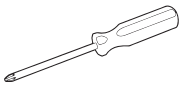	Крестовая отвертка
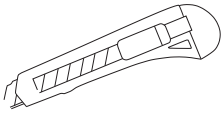	Канцелярский нож
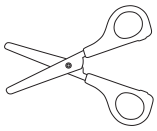	Ножницы
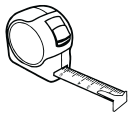	Рулетка

1)

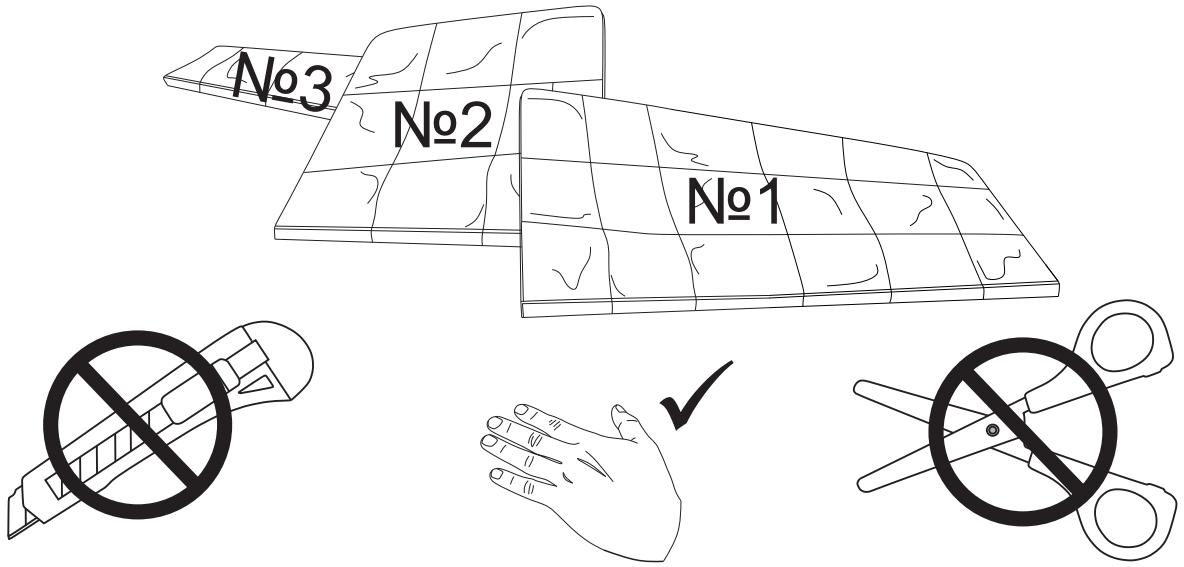

2)

Показано расположение спинок кровати с правым углом
При левом детали и отверстия располагаются зеркально.

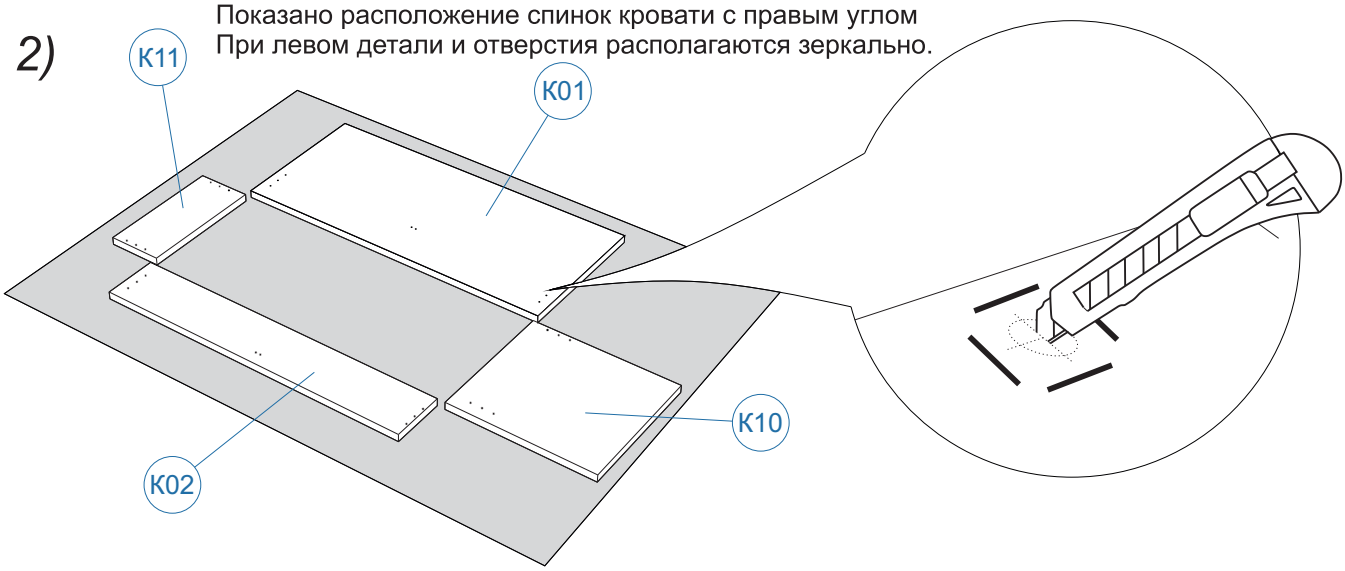

3)

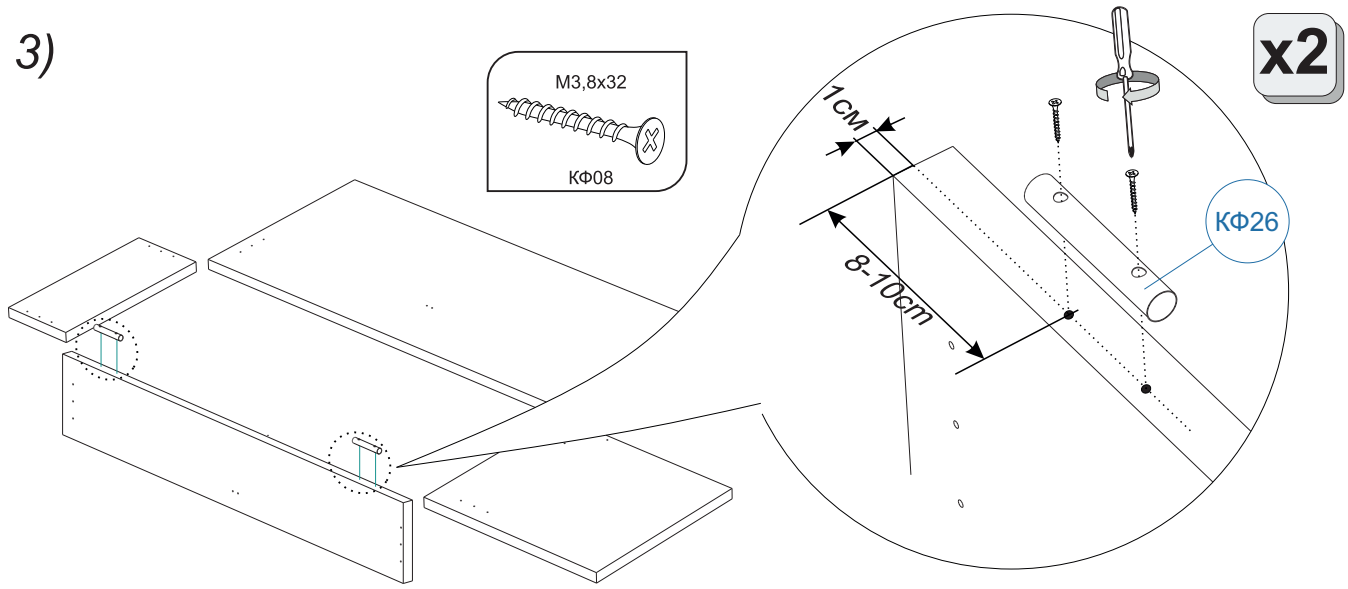

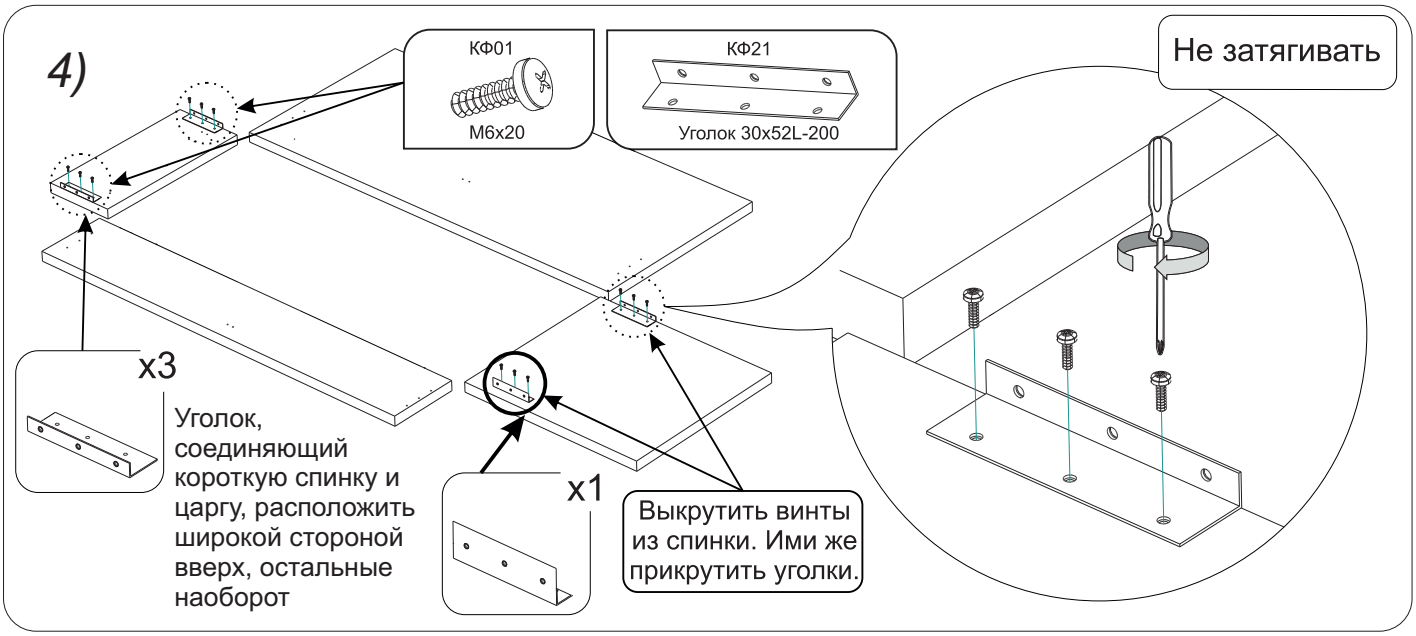
4)
КФ01
М6х20
КФ21
Уголок 30х52L-200
Не затягивать
x3
Уголок, соединяющий короткую спинку и царгу, расположить широкой стороной вверх, остальные наоборот
x1
Выкрутить винты из спинки. Ими же прикрутить уголки.

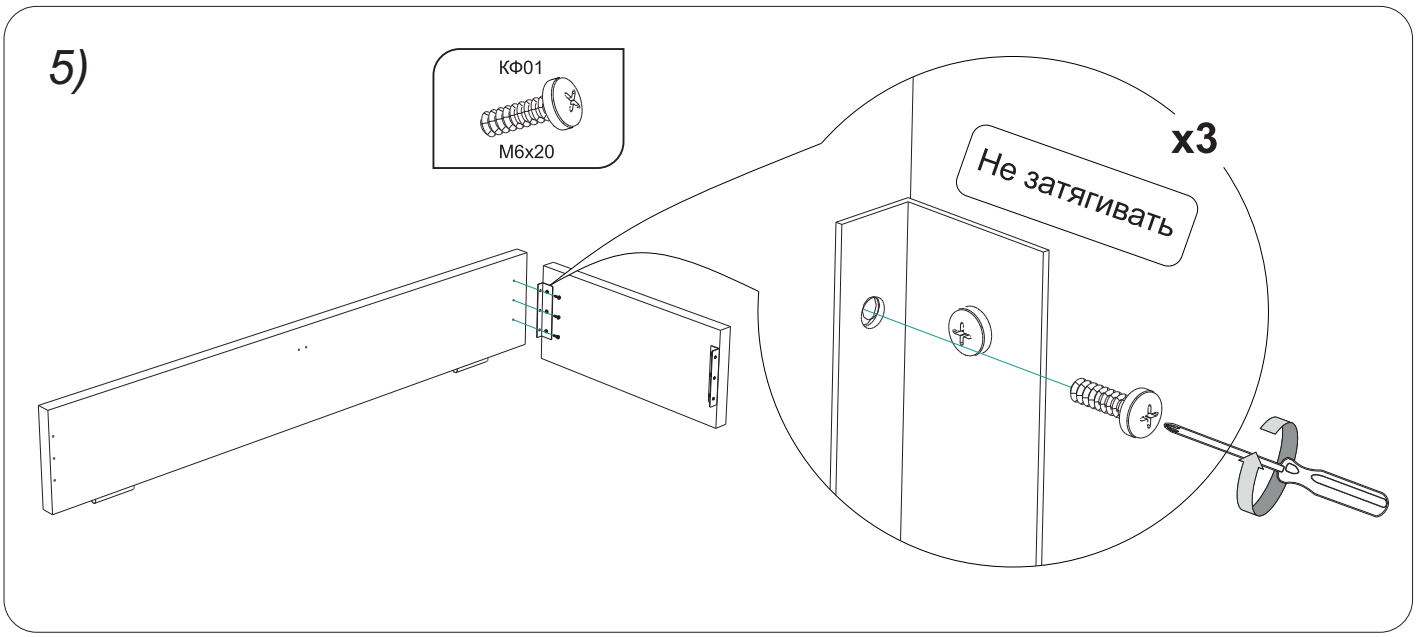
5)
КФ01
М6х20
x3
Не затягивать

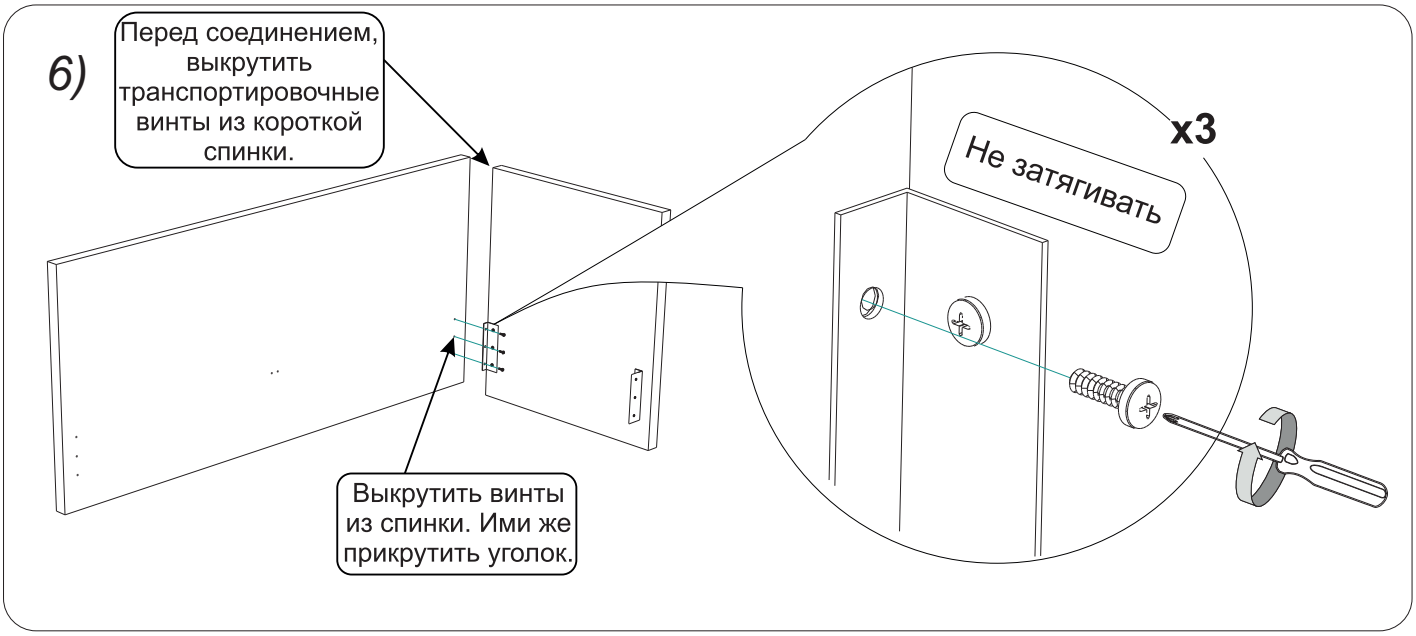
6)
Перед соединением, выкрутить транспортировочные винты из короткой спинки.
x3
Не затягивать
Выкрутить винты из спинки. Ими же прикрутить уголок.

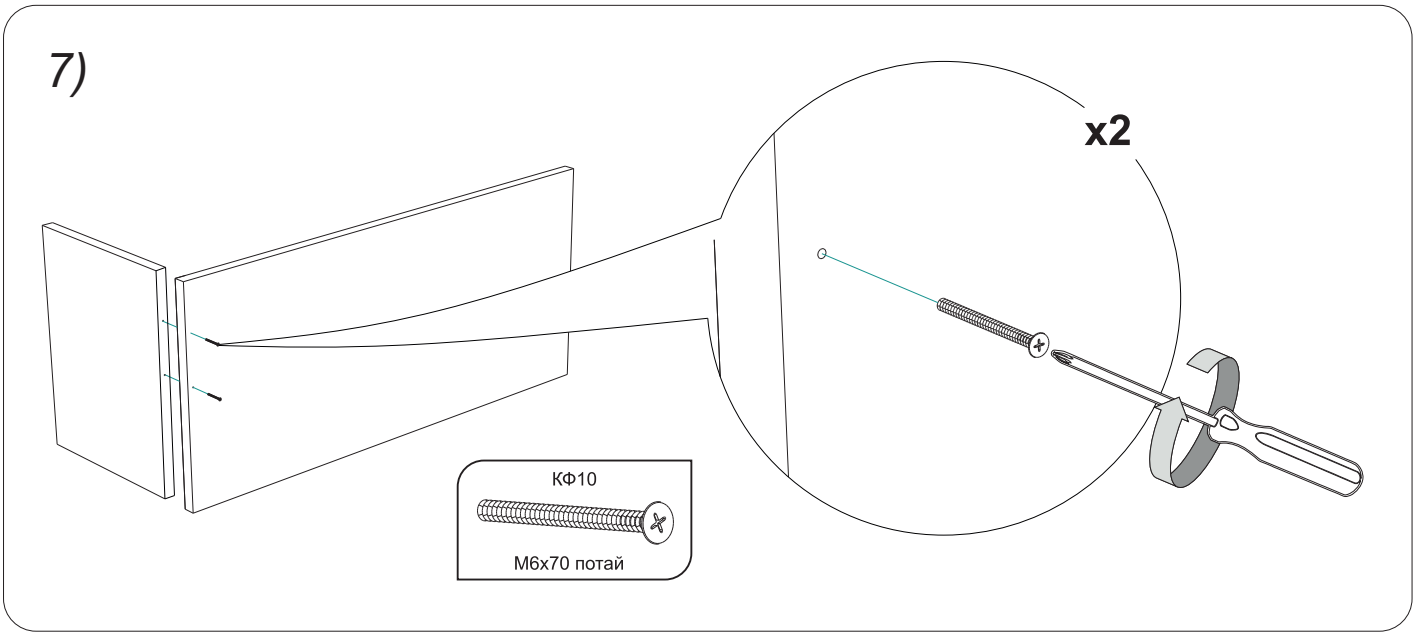
7)
x2
КФ10
М6х70 потай

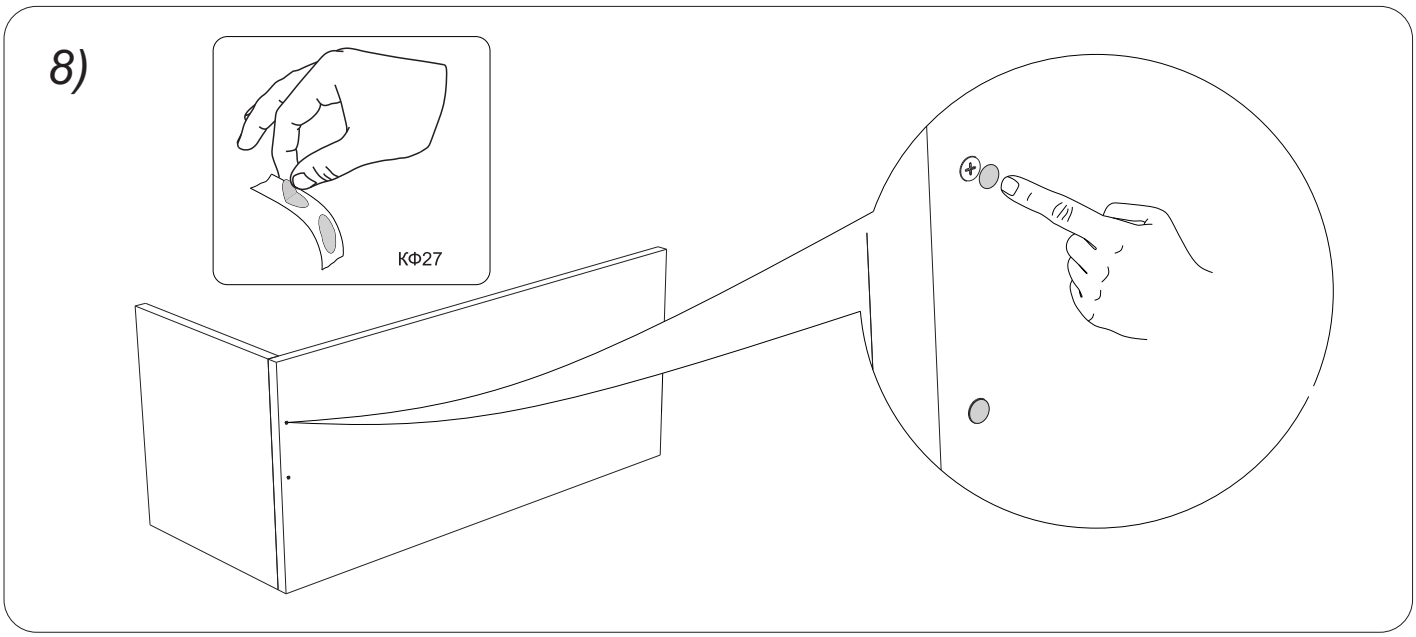
8)
КФ27

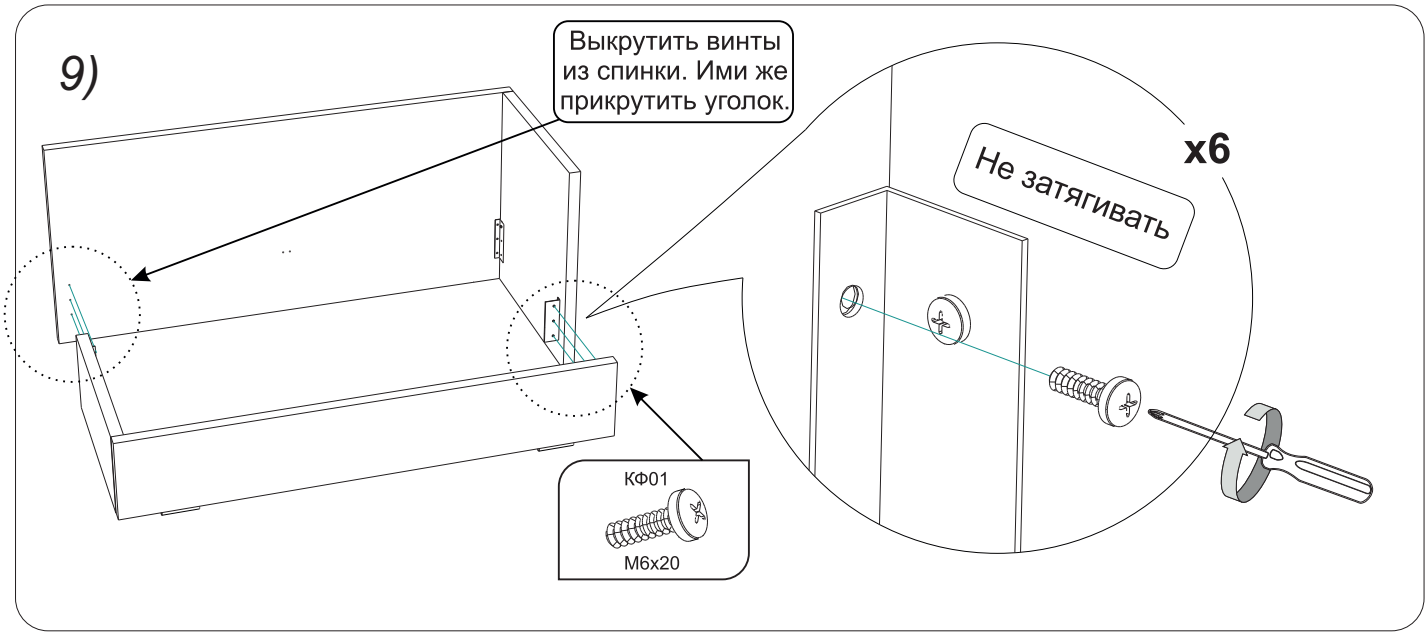
9)
Выкрутить винты из спинки. Ими же прикрутить уголок.
x6
Не затягивать
КФ01
М6х20

10)

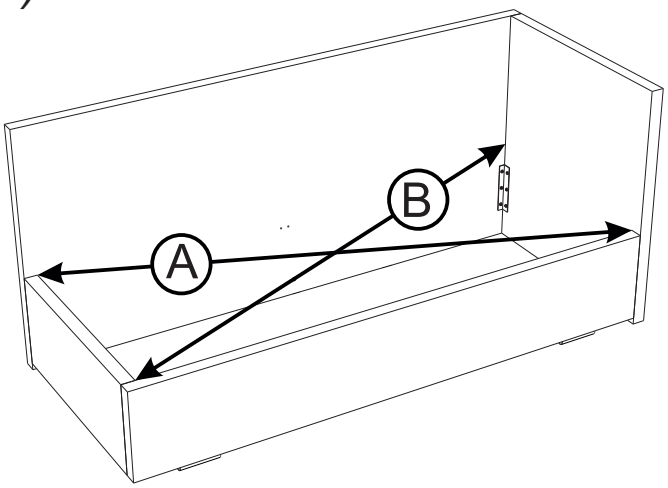

После выравнивания - затянуть винты

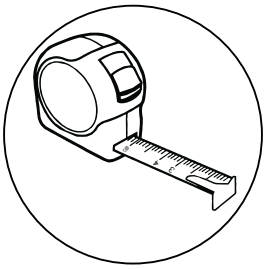

A≈B

11)

12)

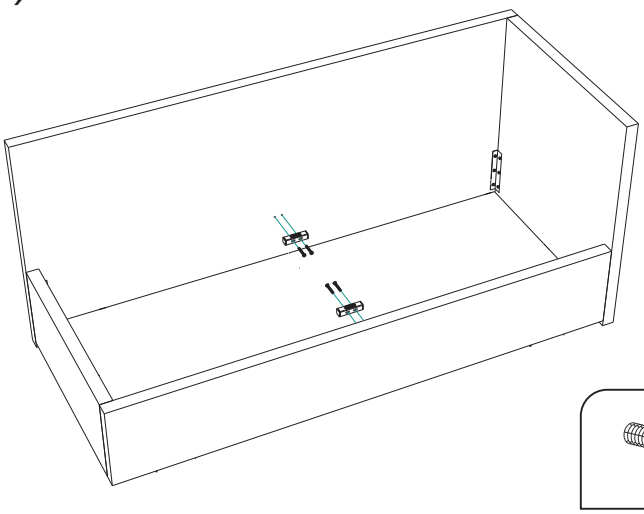

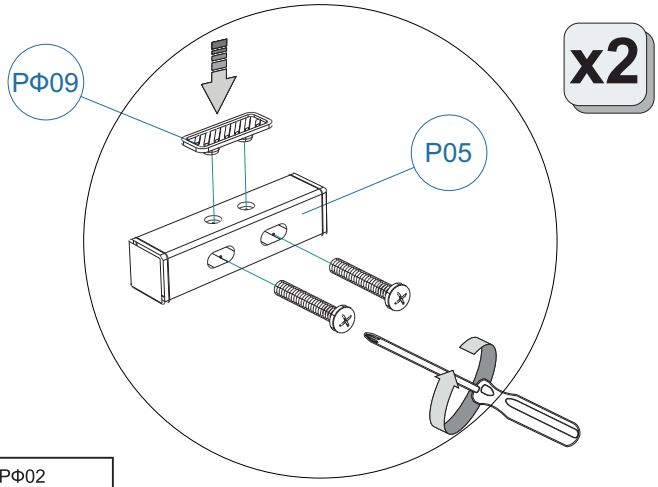

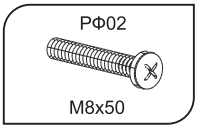

13)

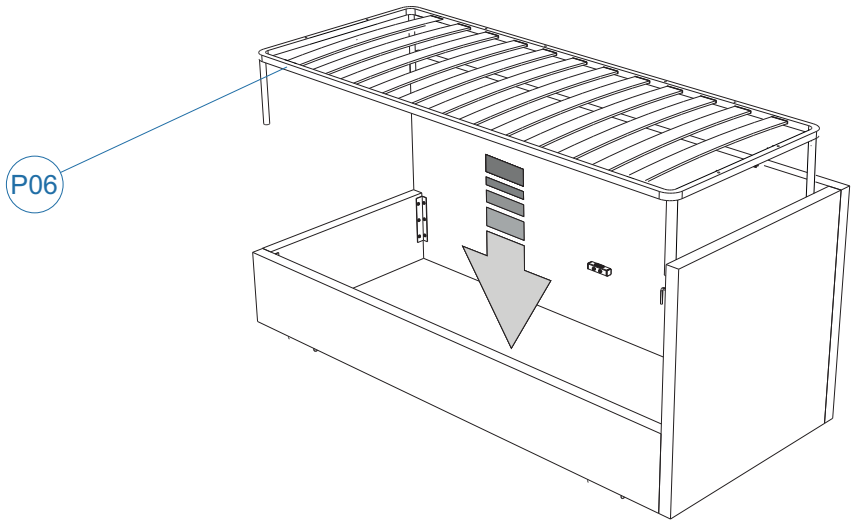

14)

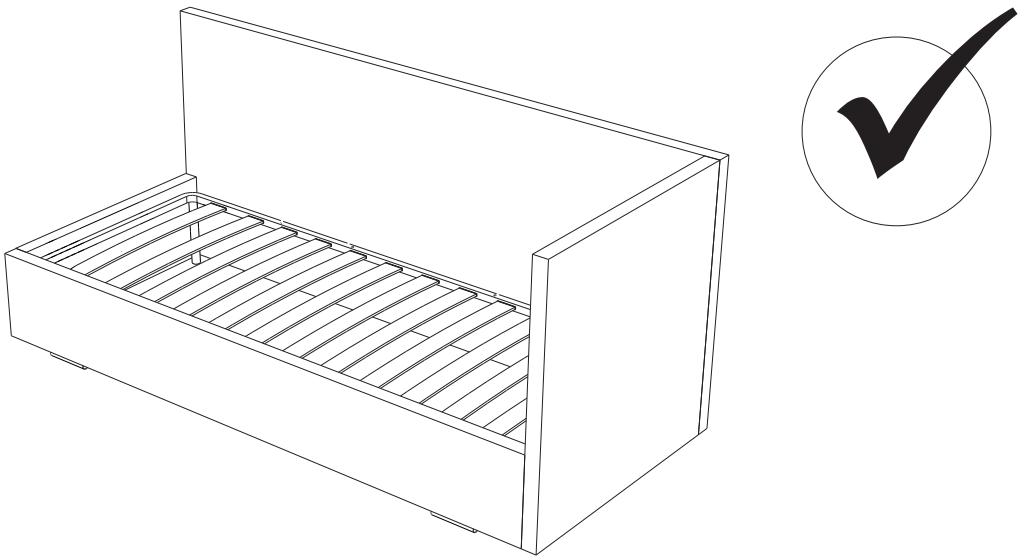
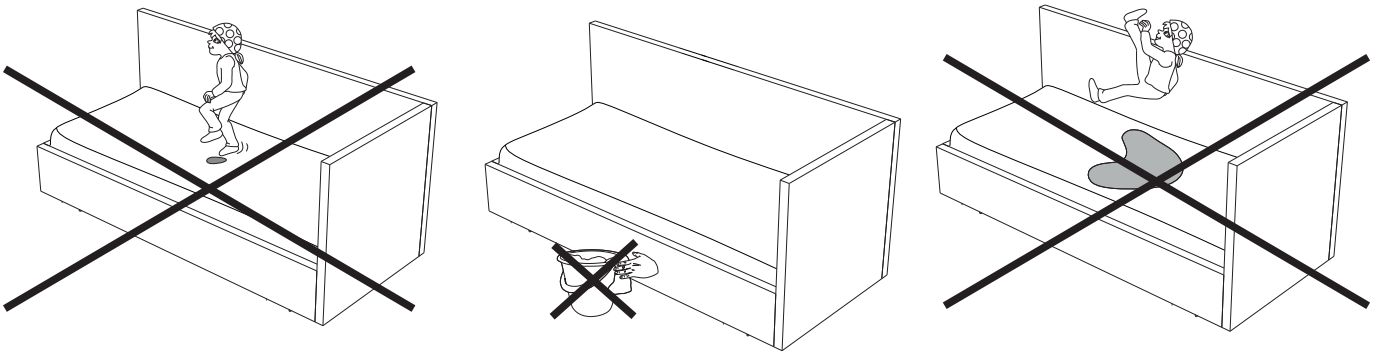
15)